平成１３年度神奈川県高等学校秋季大会
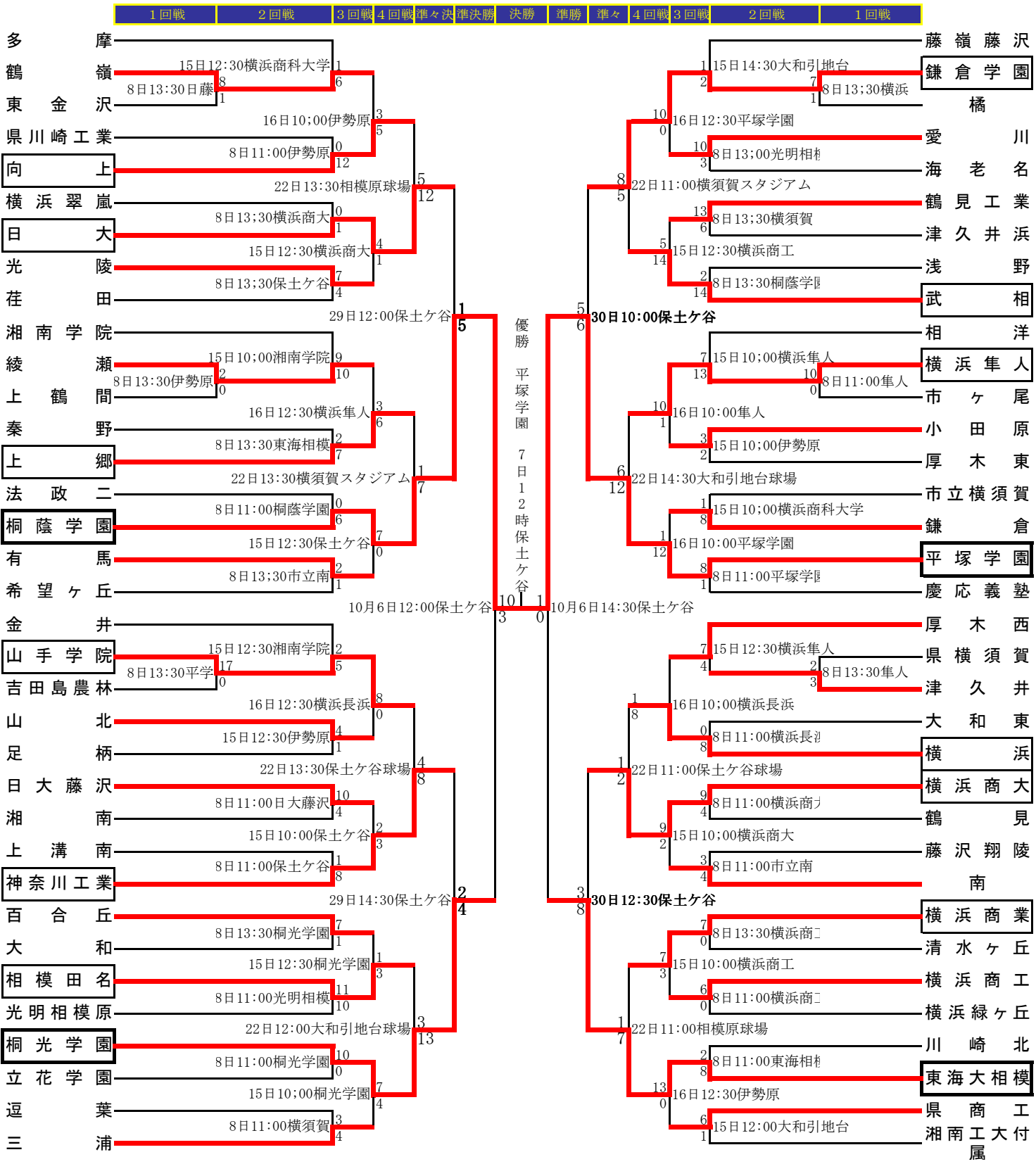
優勝 平塚学園　準優勝 桐蔭学園　三位 東海相模・桐光学園