平成１４年度神奈川県高等学校野球秋季大会
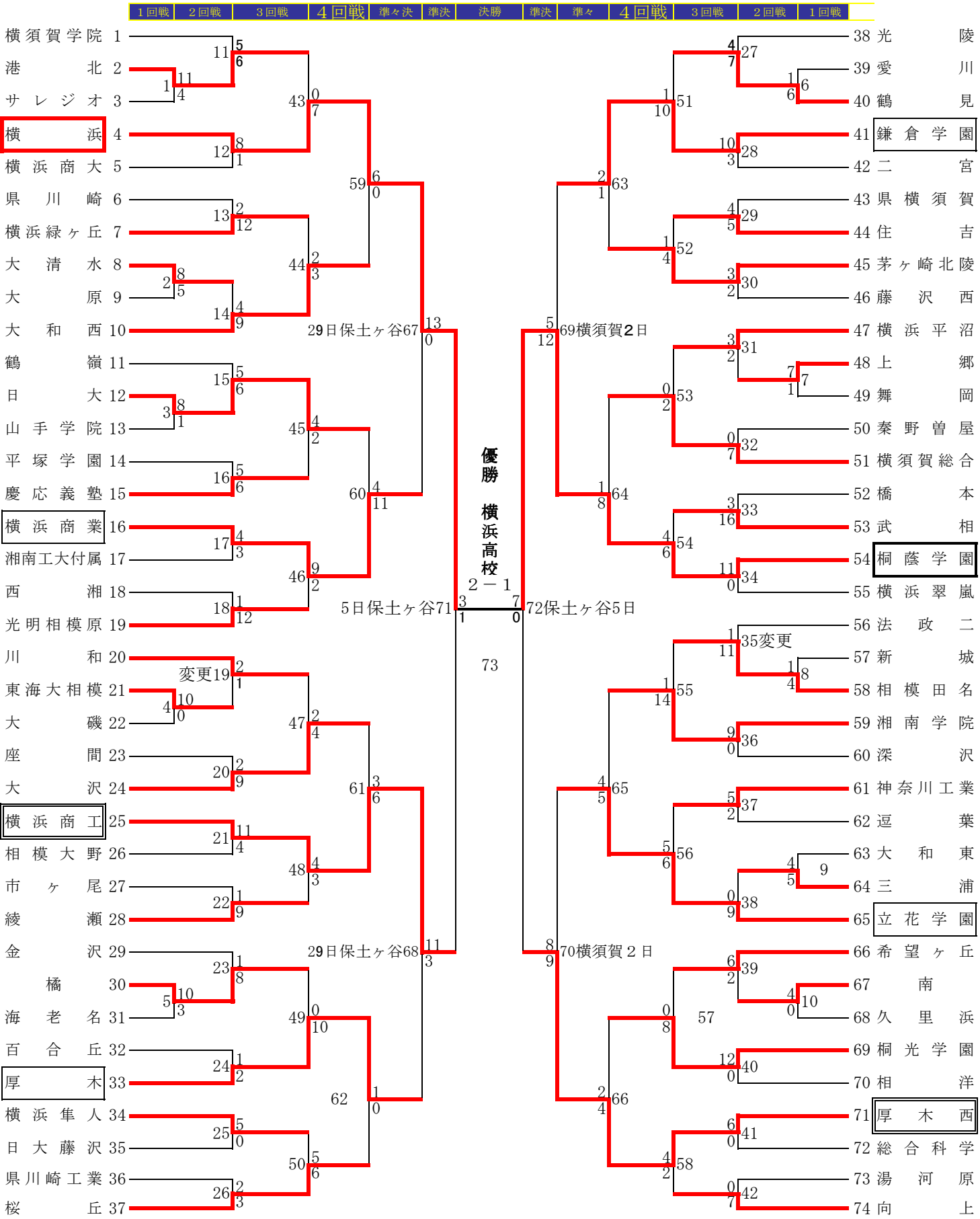
優勝 横　浜　　**準優勝** 桐蔭学園　　**三位** 横浜商工　　厚　木　西