平成１６年度神奈川県高等学校野球秋季県大会
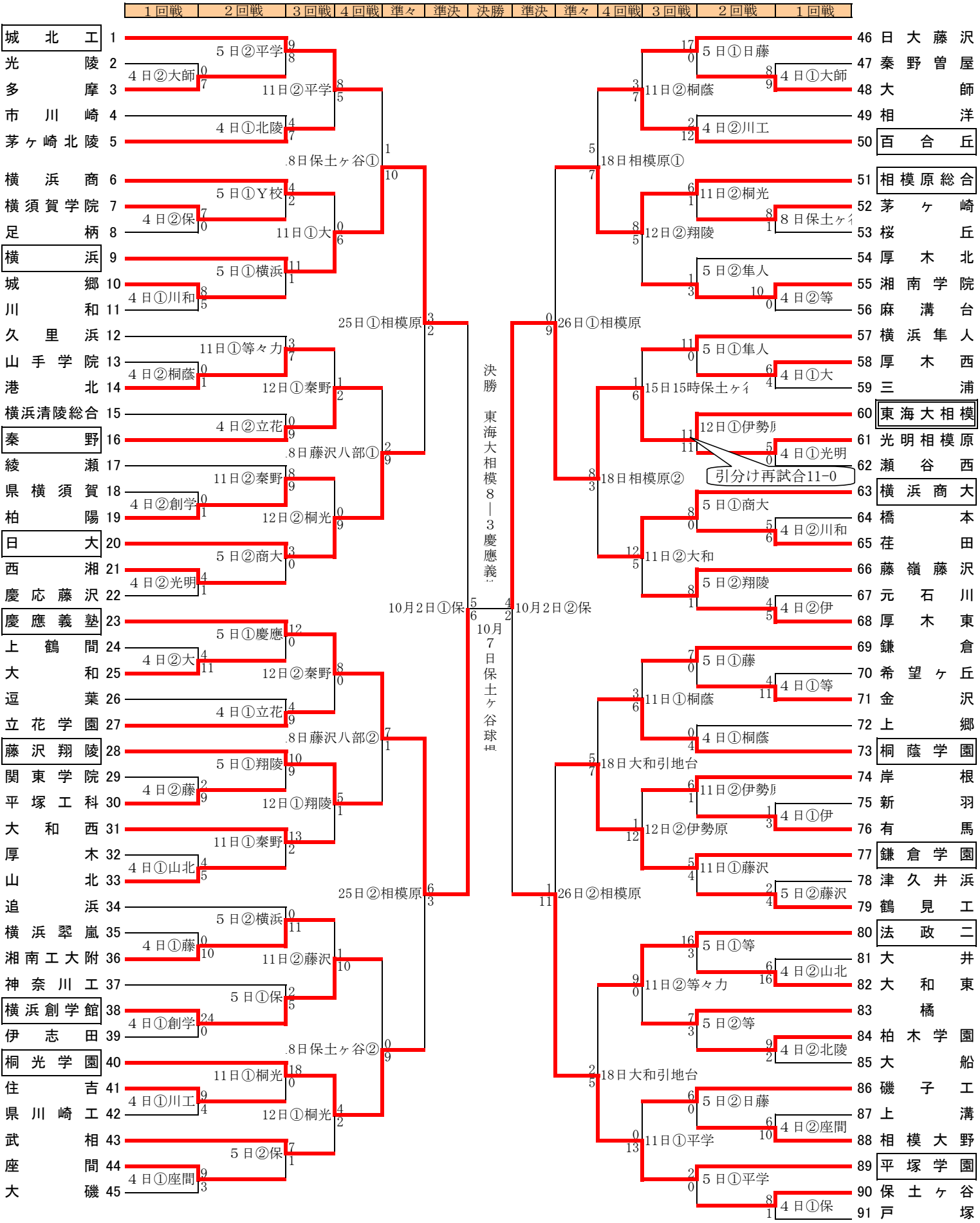
優勝 東海大相模　**準優勝** 慶應義塾　**三位** 平塚学園　横　浜