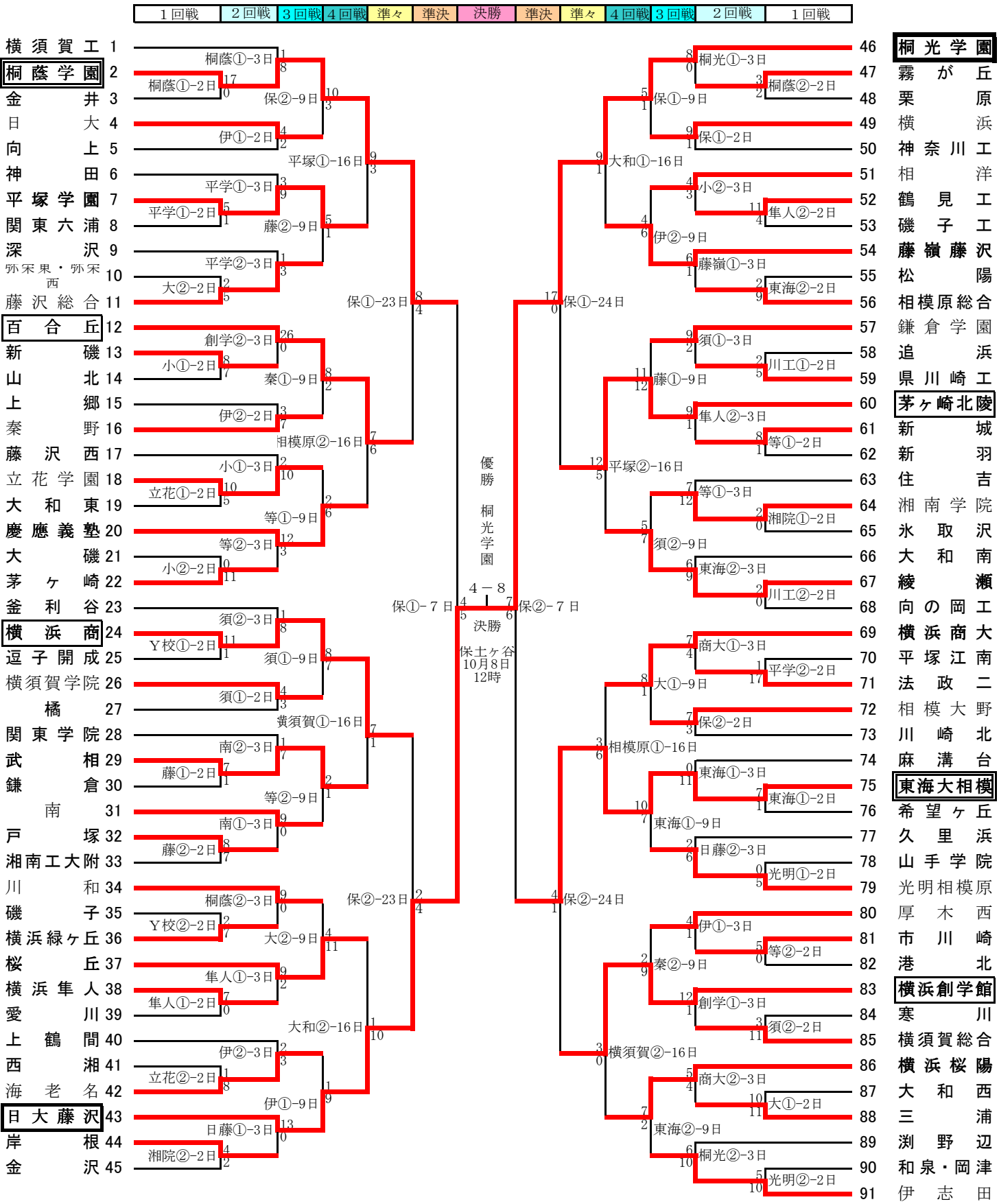平成１８年度神奈川県高等学校野球秋季大会