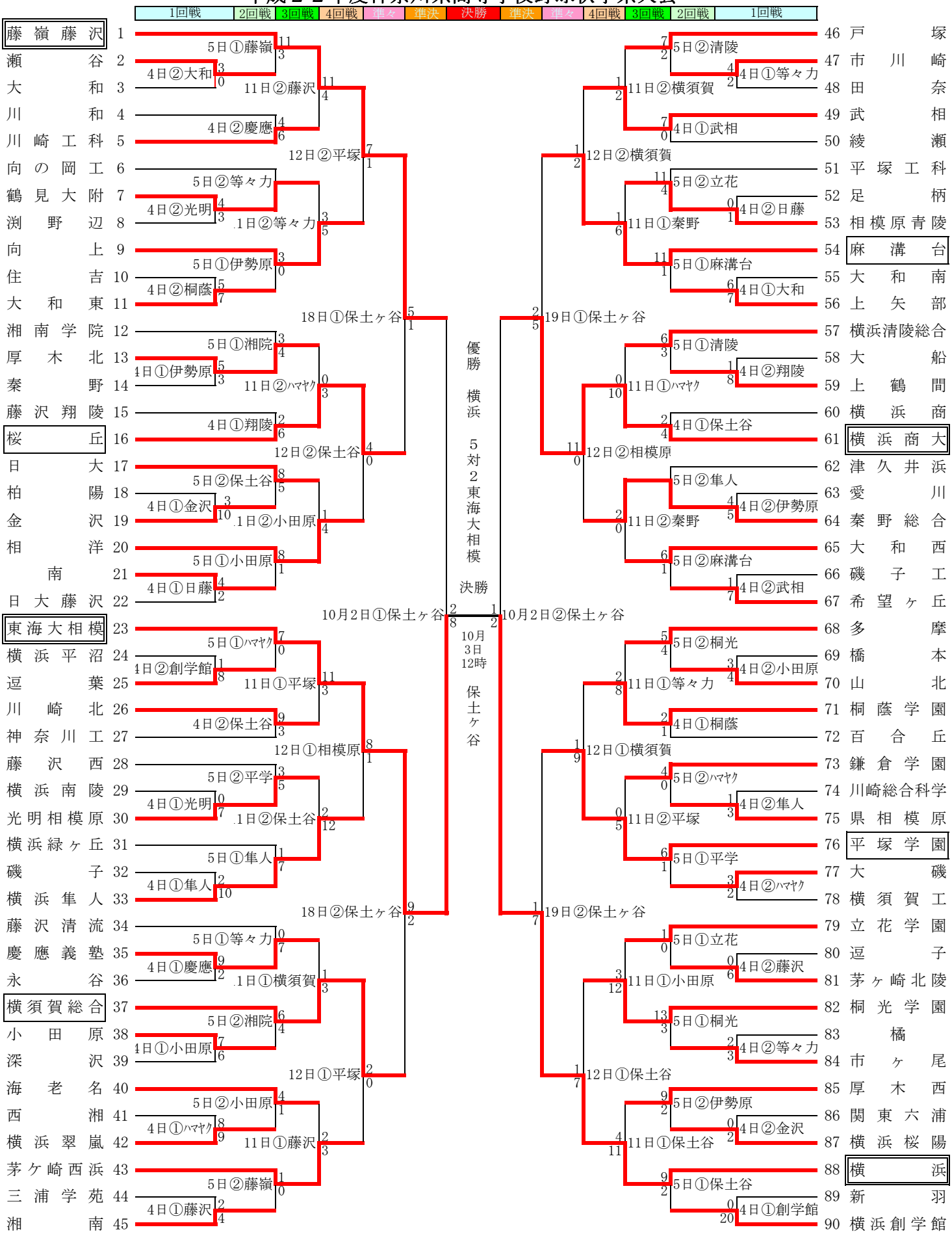平成２２年度神奈川県高等学校野球秋季県大会