※3・4回戦の会場および試合順が決定しました

平成２９年度神奈川県高等学校野球秋季県大会

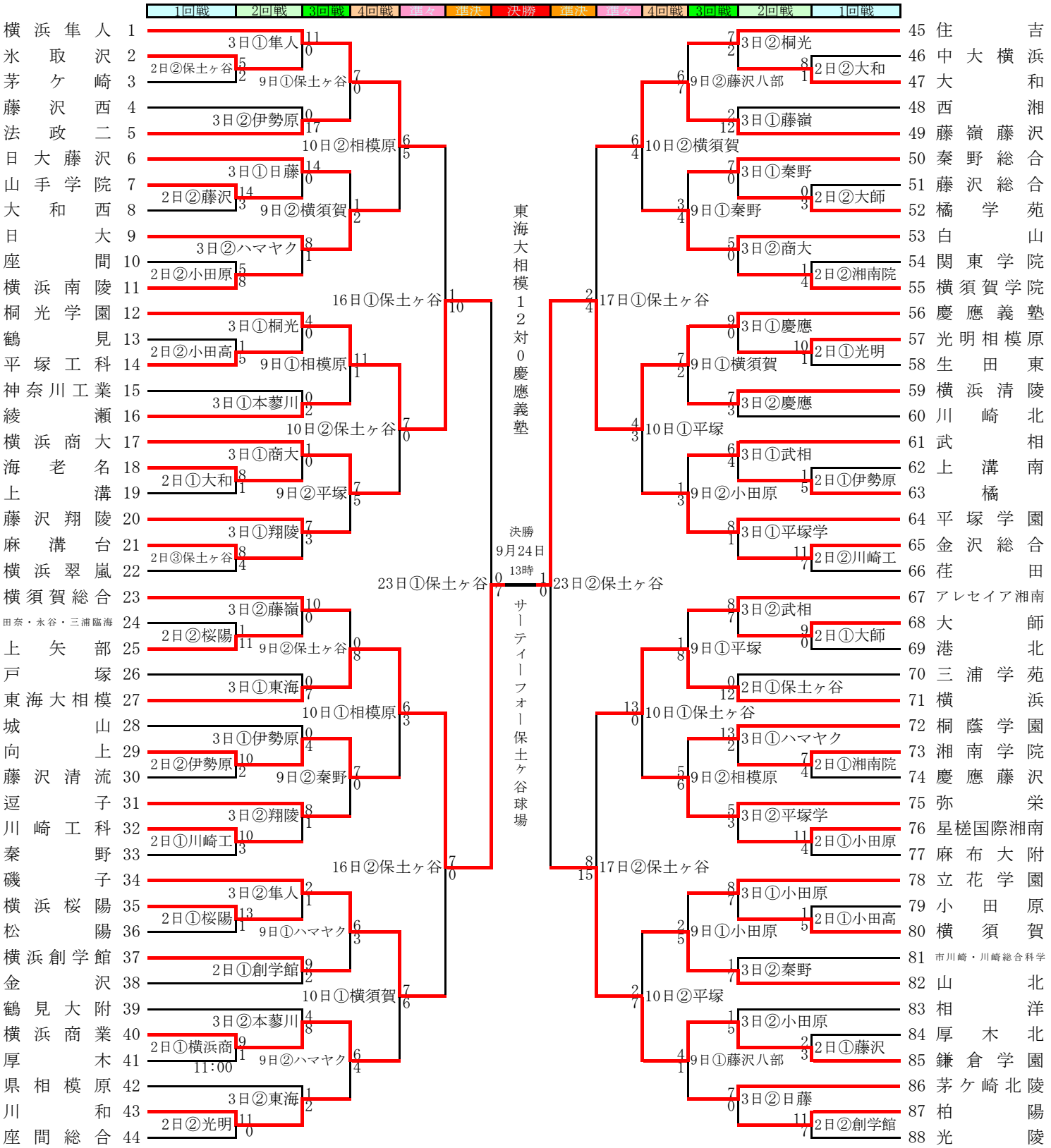

代表決定戦　9/24(日)　　9時30分サーティフォー保土ヶ谷球場

桐光学園　　３－２　　鎌倉学園

保土ヶ谷＝ｻｰﾃｨｰﾌｫｰ保土ヶ谷球場　平塚＝ﾊﾞｯﾃｨﾝｸﾞﾊﾟﾚｽ相石ひらつか　相模原＝ｻｰﾃｨｰﾌｫｰ相模原球場
大和＝大和ｽﾀｼﾞｱﾑ　横須賀＝横須賀ｽﾀｼﾞｱﾑ　藤沢＝藤沢八部球場　小田原＝小田原球場
秦野＝秦野市ｶﾙﾁｬｰﾊﾟｰｸ野球場　伊勢原＝いせはらｻﾝｼｬｲﾝ・ｽﾀｼﾞｱﾑ　ﾊﾏﾔｸ＝俣野公園横浜薬大ｽﾀｼﾞｱﾑ
東海＝東海大相模　創学館＝横浜創学館釜利谷ｸﾞﾗﾝﾄﾞ　商大＝横浜商大高　藤嶺＝藤嶺藤沢　武相＝武相高校
日藤＝日大藤沢　桐光＝桐光学園　横浜商＝横浜商業　湘南院＝湘南学院　桐蔭＝桐蔭学園
平塚学＝平塚学園湘南球場　翔陵＝藤沢翔陵　慶応＝慶應義塾　小田高＝小田原高校　日大＝日大高校
相洋＝相洋高校穴部ｸﾞﾗﾝﾄﾞ　桜陽＝横浜桜陽高校　大師＝大師高校　川崎工＝川崎工科高校
光明＝光明相模原下溝ｸﾞﾗﾝﾄﾞ　隼人＝横浜隼人　桐光＝桐光学園　本蓼川＝綾瀬ｽﾎﾟｰﾂ公園野球場　三浦＝三浦学苑佐原ｸﾞﾗﾝﾄﾞ