平成１７年度神奈川県高等学校野球春季大会
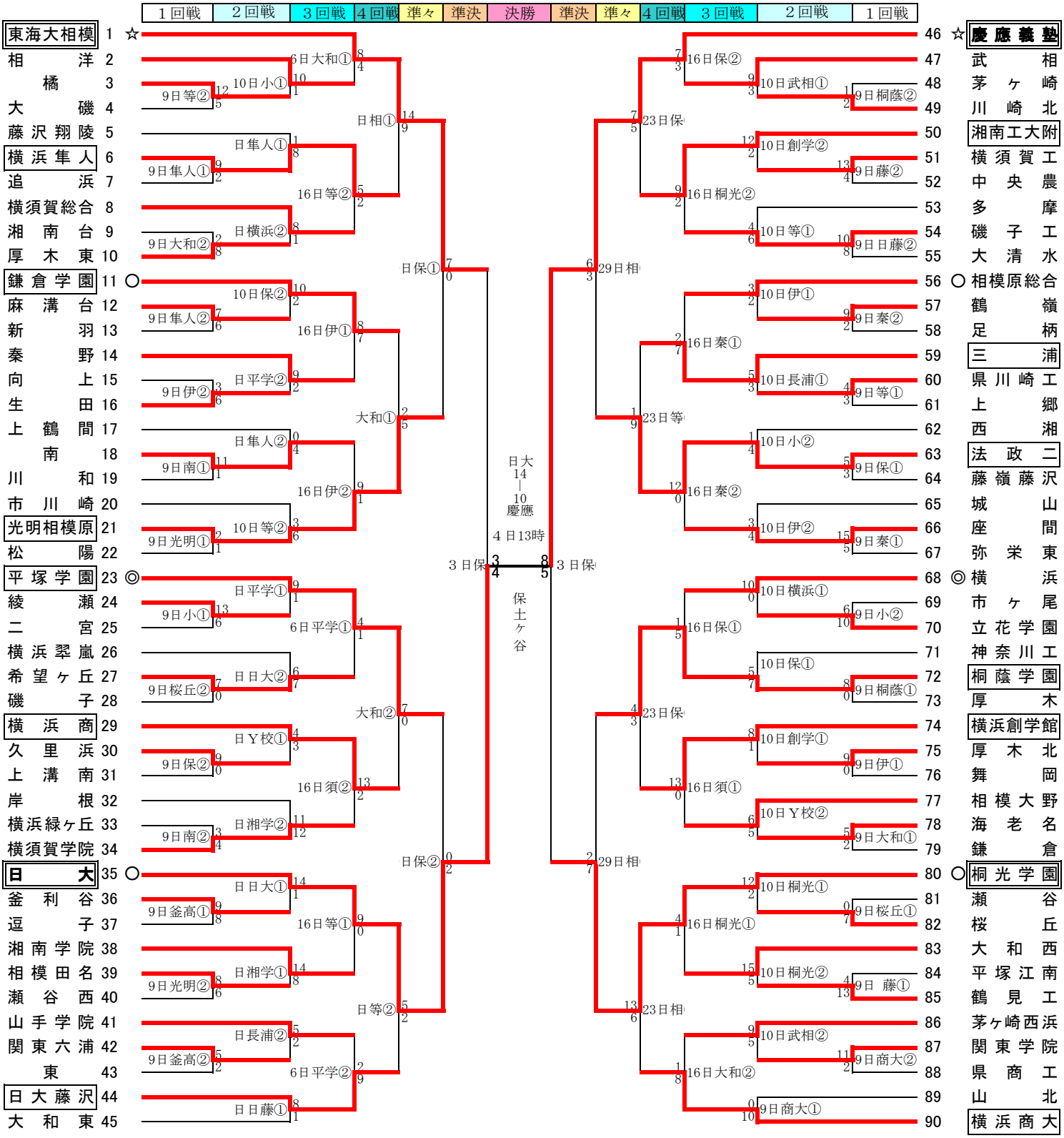
優勝:日大　準優勝:慶應義塾　3位:東海大相模　桐光学園