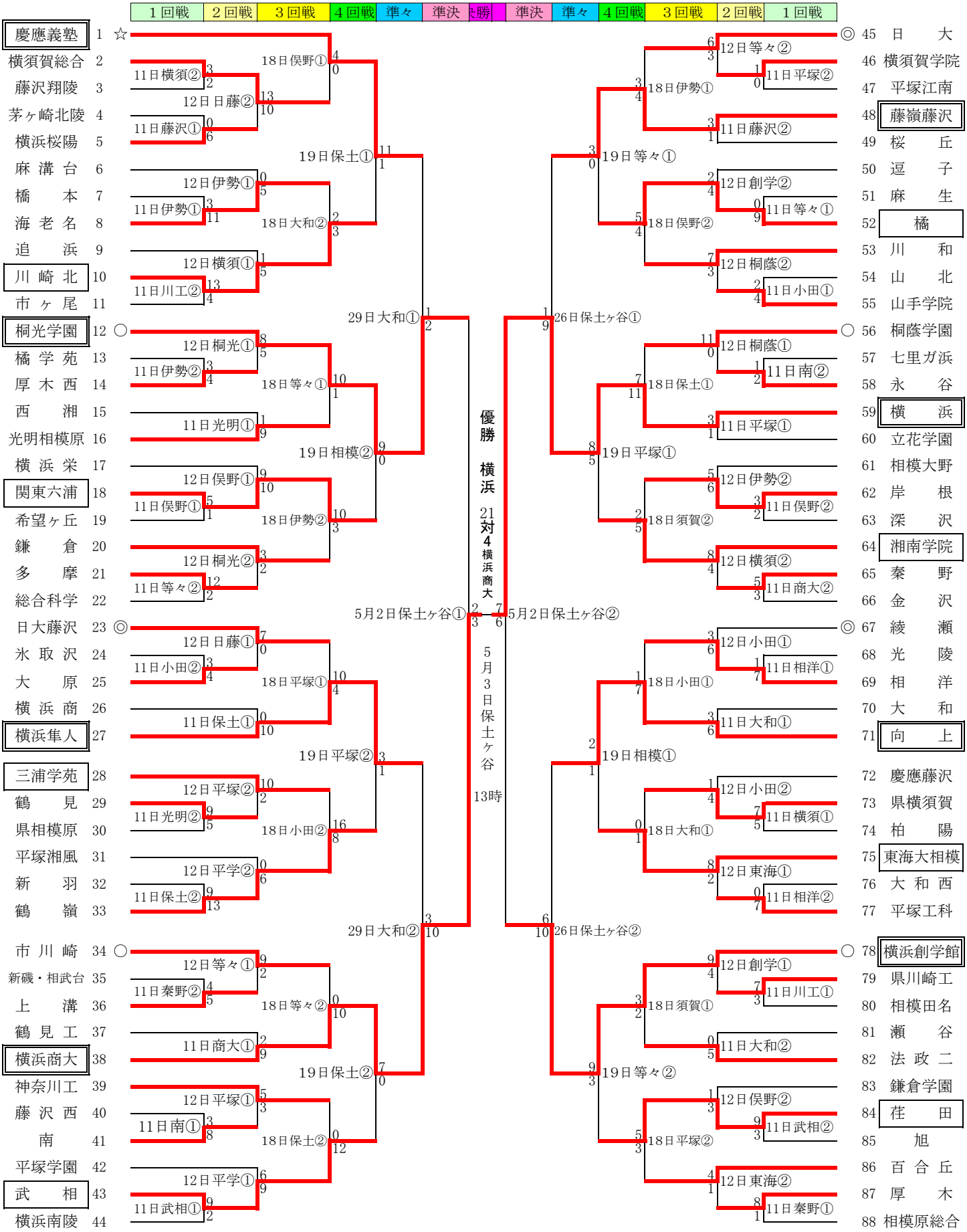平成２１年度神奈川県高等学校野球春季大会