平成２２年度神奈川県高等学校野球春季大会

（注）校名の横の数字は抽選番号
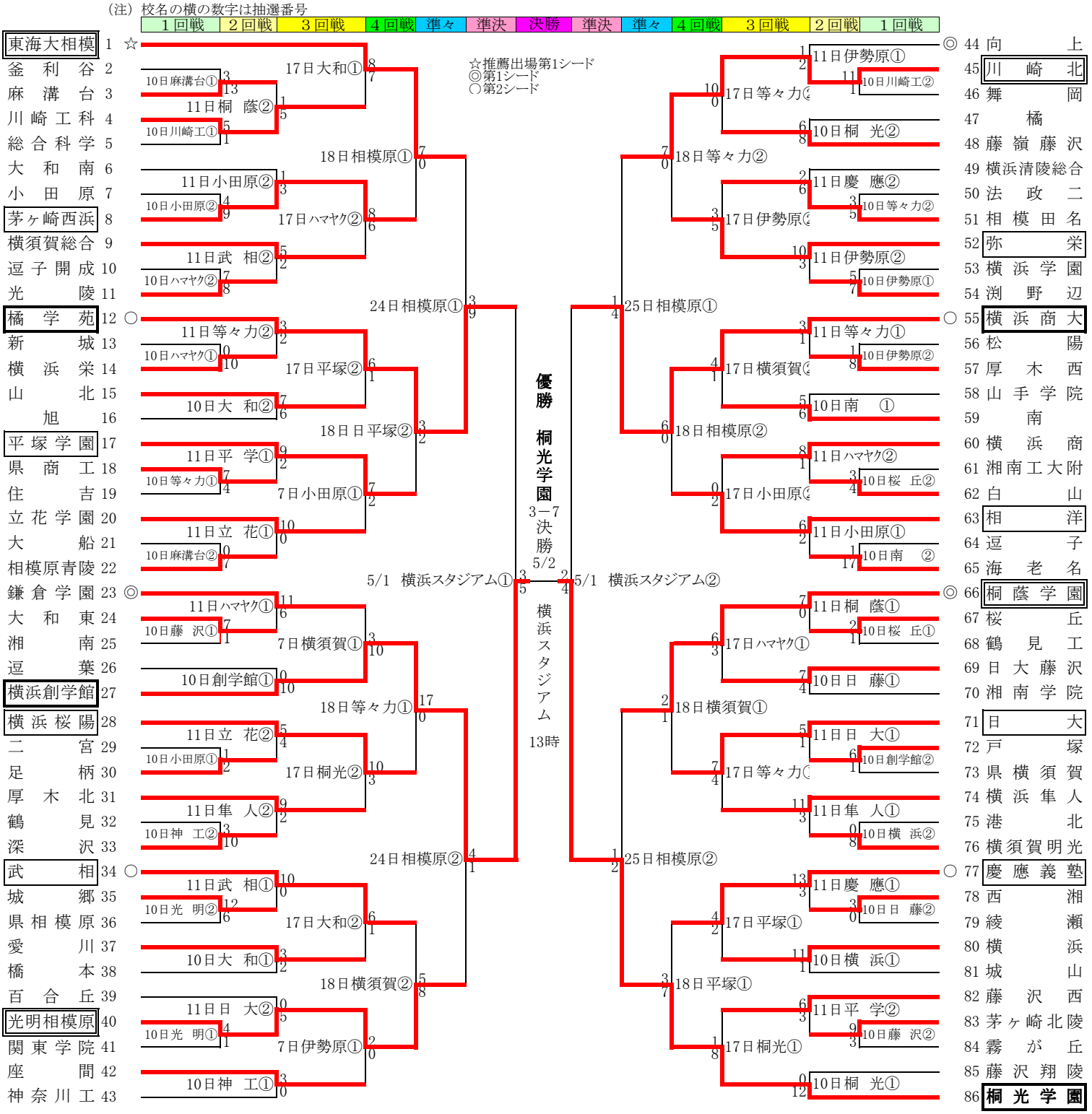
☆推薦出場第1シード
◎第1シード
〇第2シード