第８２回全国高等学校野球選手権　神奈川大会

青色印＝ベスト８
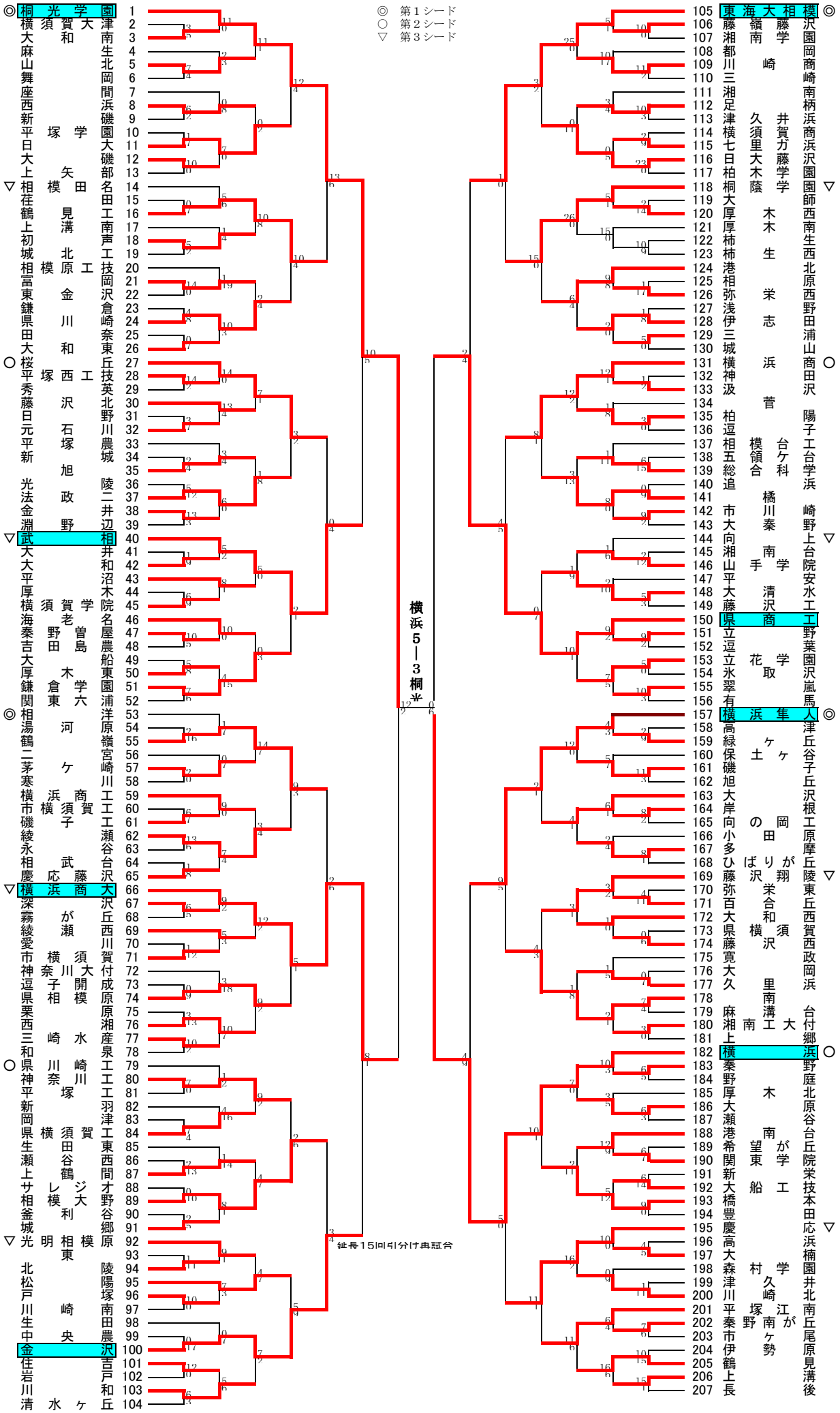
◎　第１シード
○　第２シード
▽　第３シード