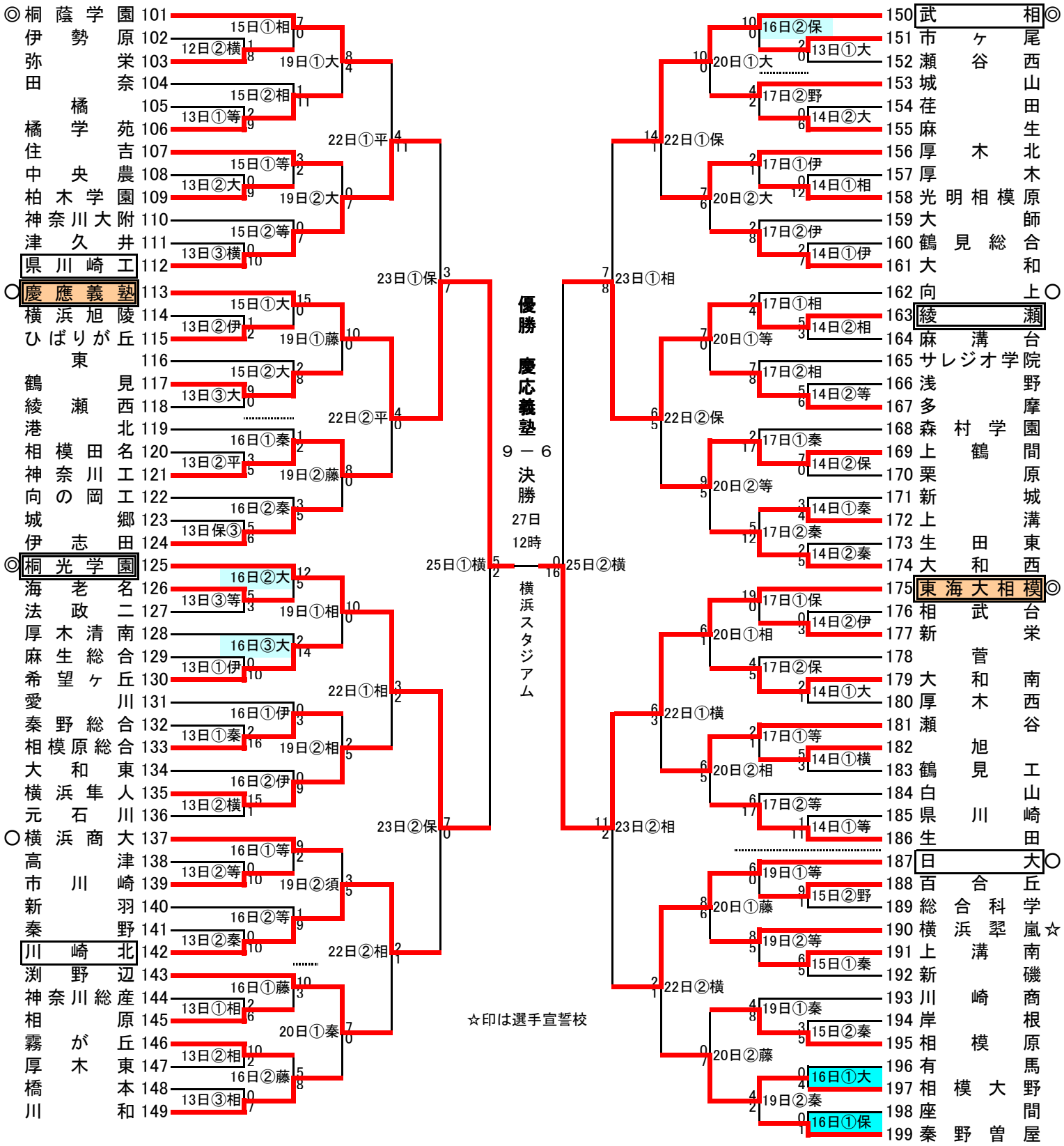第90回全国高等学校野球選手権記念　北神奈川大会